DÜZELTMELER					
BÖL	REV NO	TANIM	DEG NO	TARIH	ONAY

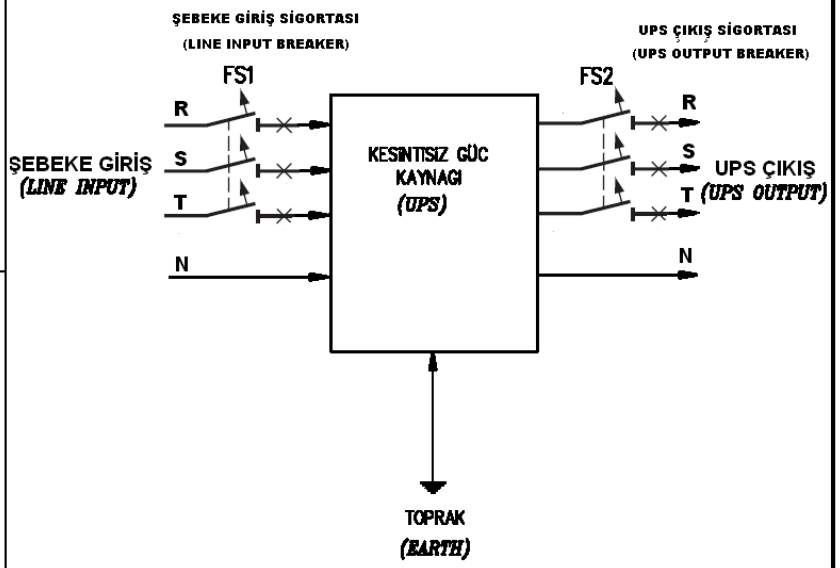

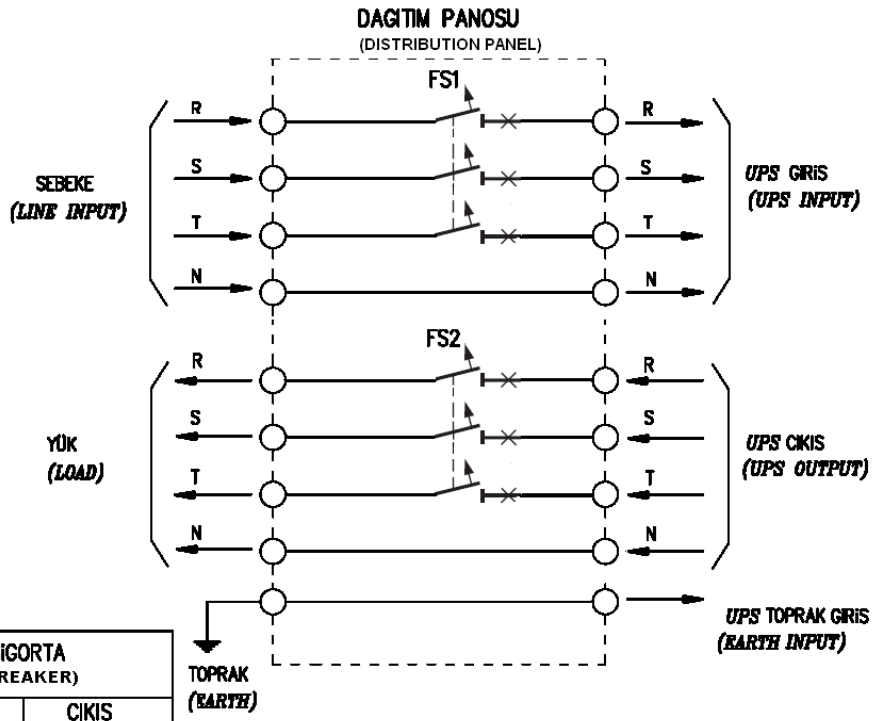

KGK (UPS) GÜC (LOAD) GİRİS&CIKIS (INPUT&OUTPUT)	KABLO KESITLERI (CABLE DIAMETER)				SIGORTA (BREAKER)	
	SEBEKE GIRIS (LINE INPUT) TTR	CIKIS (OUTPUT) TTR	TOPRAK (EARTH) NYAF	AKÜ (BATTERY) NYAF	GIRIS (INPUT) FS1	CIKIS (OUTPUT) FS2
10 kVA 3F/3F	4 x 6	4 x 6	4	2 x 6	40 A W	32 A W
20 kVA 3F/3F	4 x 10	4 x 10	10	2 x 16	63 A W	50 A W
30 kVA 3F/3F	4 x 16	4 x 16	10	2 x 25	100 A W	63 A W

TUNÇMATIK ELEKTRIK MALZEMELERI SAN. VE TIC. A.Ş.		
CIZEN : KONTROL :	ONAY :	
RESIM ADI : SISTEM DIAGRAMI HI-TECH		
SIZE A4	DÖKÜMAN NO : H-001	SISTEM / REV
TARIH : KASIM 2010	SAYFA 1 of 1	